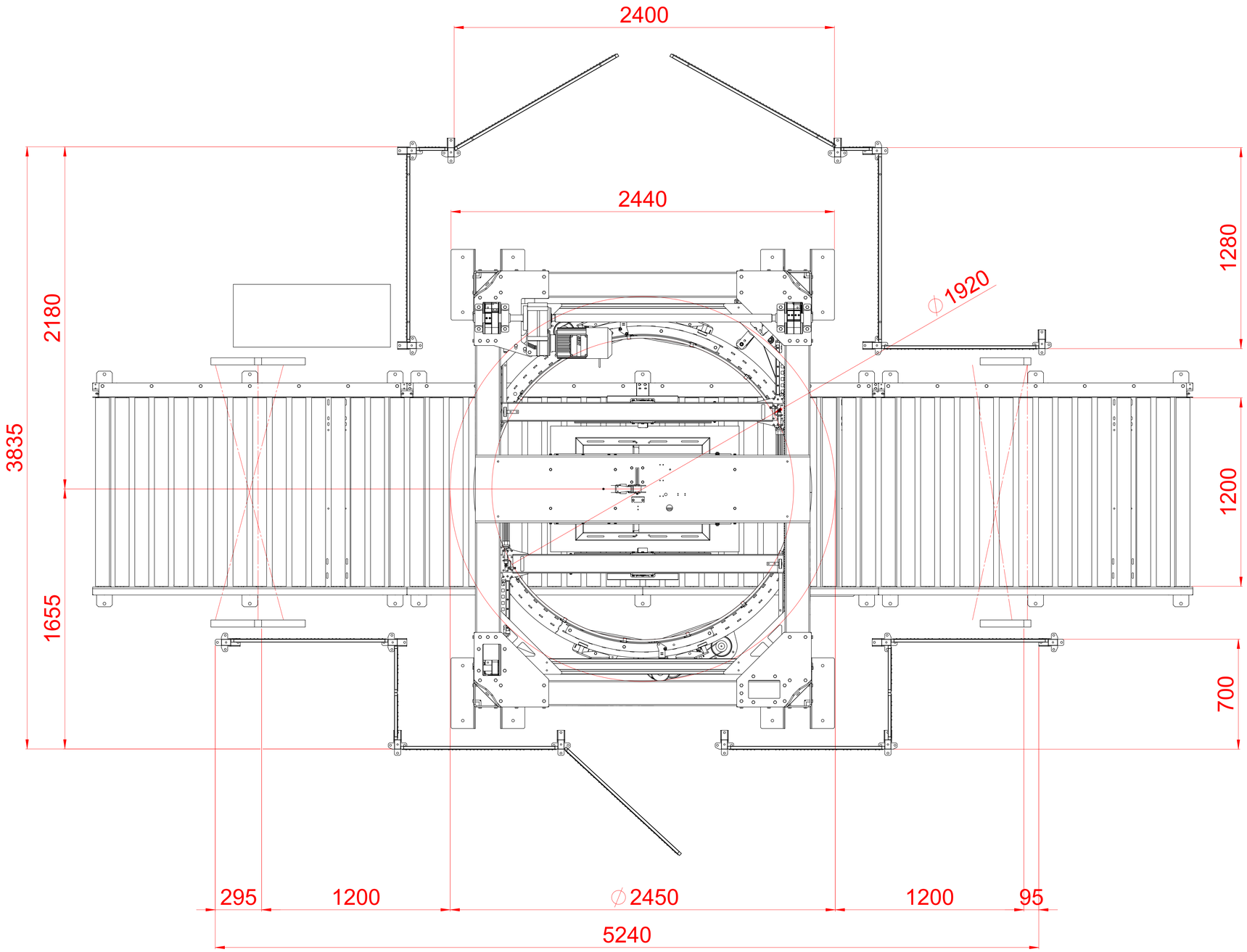

TOLERANCIA ENTRE TALADROS	TOLERANCIA GENERAL	AGUJEROS ± 0.5			SUAVIZAR ARISTAS
CALDERERIA ± 0.5	LONGITUDES ± 13	ANGULOS ± 30'			CHAFLANES DE 0.5 x 45°
MECANIZADOS ± 0.25	EJES ± 13	CALDERERIA ± 1			

DIBUJADO	FECHA	ESCALA	Nº ORDEN	PESO
G. Rosinach	29/04/2009	1:10	--	
MATERIAL:		Nº PIEZAS	REVISION	VERSION
TRATAMIENTO:			--	--
DENOMINACION:		CODIGO: S8 + TRANSP		

MOVITEC
WRAPPING SYSTEMS S.L.
Polígono Industrial "La Nora"
C/ Pallars Sobirà, 16
25660 (Mollerussa)
Tel. 973 18 40 50
Fax 973 18 40 00
e-mail: movitec@movitec.es.com